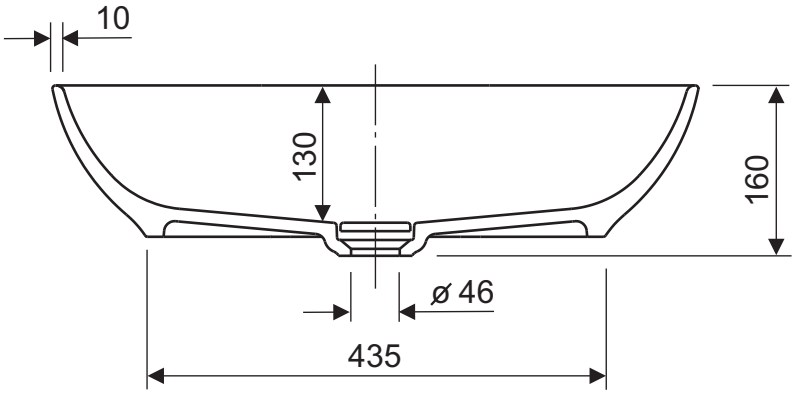
10
130
160
ø 46
435

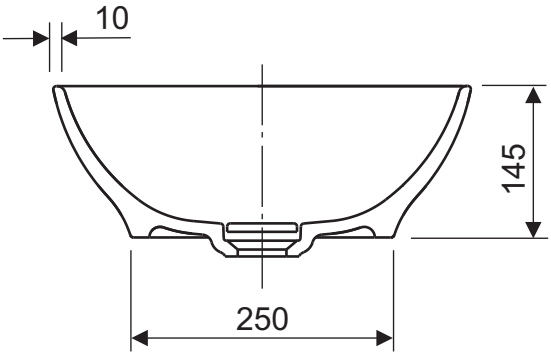
10
145
250

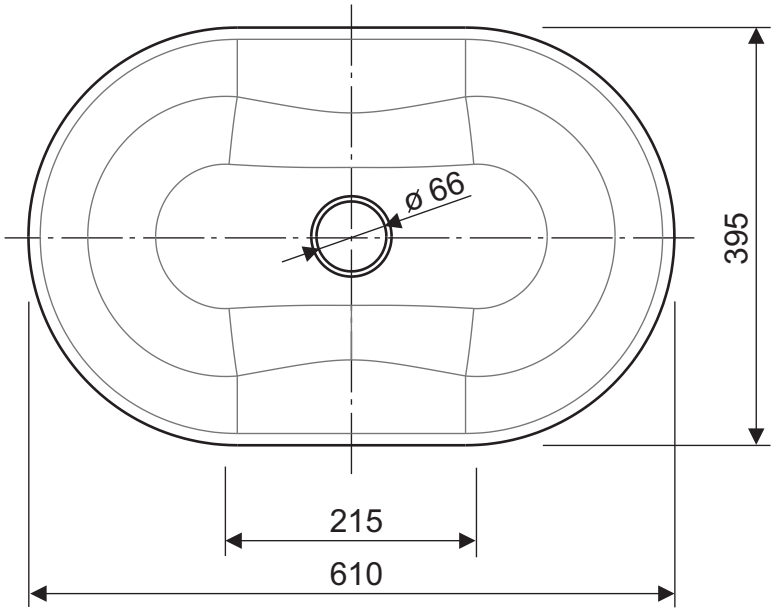
ø 66
395
215
610